Elektronischer Schallgeber mit Xenon-Blitzleuchte AB112S

Comax
Signaltechnik

Allgemeine Informationen

Universeller elektronischer Schallgeber mit Xenon-Blitzleuchte. 64 verschiedene Alarmtöne und Lautstärke auf der Platine einstellbar. 4 Töne ansteuerbar. Hördistanz bis zu 150m. Automatische Synchronisation mehrerer Geräte. Blitzleuchte in verschiedenen Kalottenfarben. Gepolte Diode für Anwendungen in überwachten Schaltungen. Schutzgrad IP66.

Option: UL-Zulassung

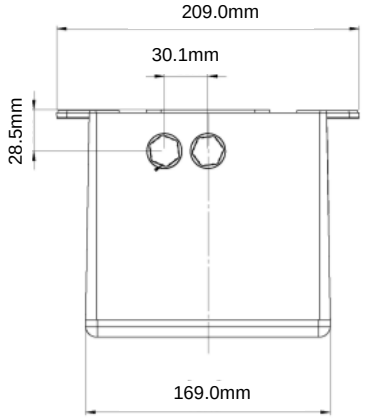

Technische Daten	
Leistung	112 dB(A)
Tonarten	Auswahl von 64 Tonarten (siehe Tontabelle)
Hördistanz	ca. 150m @ 1kHz
Alarmstufen	4 verschiedene Töne ansteuerbar
Synchronisation	automatisch
Betriebsart	Dauerbetrieb
Blitzleistung	5 Joule (ca. 250cd / klare Kalotte)
Blitzrate	1Hz (DC Geräte 1.5Hz und Doppelblitz)
Gehäuse	ABS schlagfest
Gehäusefarbe	Rot RAL 3000
Befestigungslaschen	2 seitliche Befestigungslaschen
Schutzart	IP66 nach EN60529
Temperaturbereich	-40°C bis + 66°C
Leitungseinführung	2x M20x1.5 mit Verschlusstopfen
-Anschluss	Klemmen 0.5 – 2.5mm^2
Gewicht	DC: 2.000kg AC: 2.300kg
Optionen	UL-Zulassung

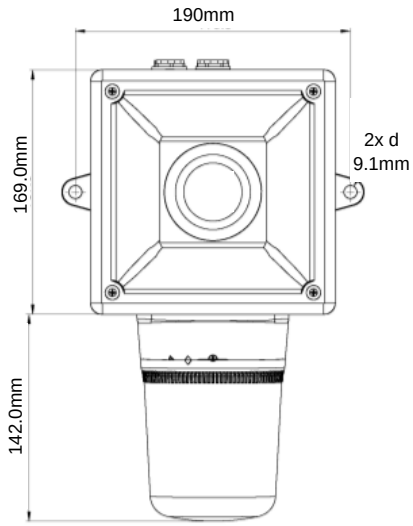

Bestelldaten

Artikelnummer	Nennspannung	Leistung	Stromaufnahme Blitzleuchte / Schallgeber
AB112S.012.2*	10-15VAC	ca. 112dB(A),1m / 5 Joule	600mA / 280mA
AB112S.024.2*	20-28VDC	ca. 112dB(A),1m / 5 Joule	300mA / 225mA
AB112S.048.2*	42-54VDC	ca. 112dB(A),1m / 5 Joule	250mA / 122mA
AB112S.115.7*	115VAC 50/60Hz	ca. 112dB(A),1m / 5 Joule	70mA / 100mA
AB112S.230.7*	230VAC 50/60Hz	ca. 112dB(A),1m / 5 Joule	64mA / 17mA

*Kalottenfarben 1=rot 2=orange, 3=gelb, 4=grün, 5=blau, 7=klar

Technische Änderungen vorbehalten

Comax Signaltechnik

Comax Industrielle Signaltechnik AG, Thalstrasse 279, CH-4712 Laupersdorf/Schweiz
Tel +41-(0)32-617 31 41 E-mail mail@comax.ch Internet www.comax.ch