Elektronischer Schallgeber mit Xenon-Blitzleuchte AB121S

Comax
Signaltechnik

Allgemeine Informationen

Universeller elektronischer Schallgeber mit Xenon-Blitzleuchte. 64 verschiedene Alarmtöne und Lautstärke auf der Platine einstellbar. 4 Töne ansteuerbar. Hördistanz bis zu 225m. Automatische Synchronisation mehrerer Geräte. Blitzleuchte in verschiedenen Kalottenfarben. Gepolte Diode für Anwendungen in überwachten Schaltungen. Schutzgrad IP65.

Option: UL-Zulassung

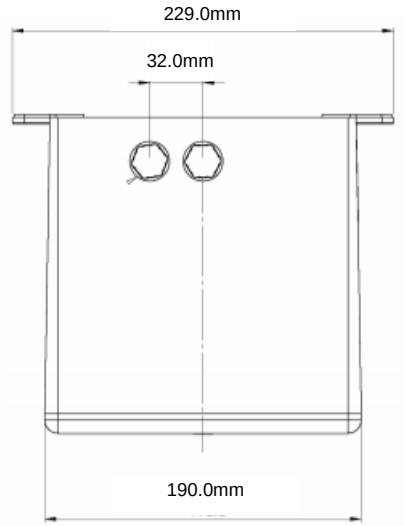

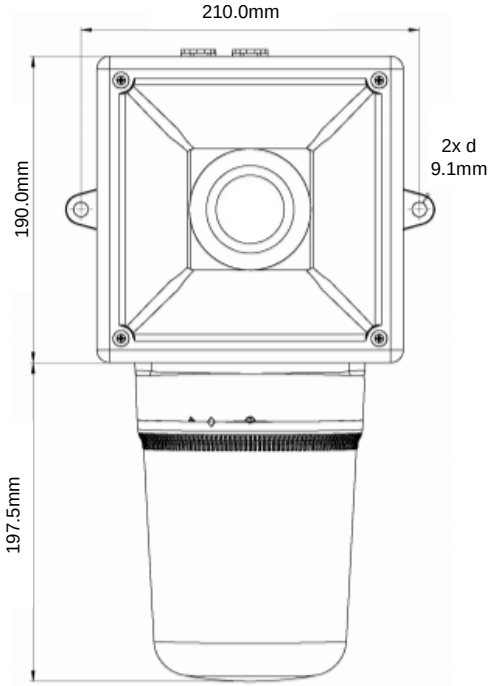

Technische Daten	
Leistung	118 dB(A)
Tonarten	Auswahl von 64 Tonarten (siehe Tontabelle)
Hördistanz	ca. 225m @ 1kHz
Alarmstufen	4 verschiedene Töne ansteuerbar
Synchronisation	automatisch
Betriebsart	Dauerbetrieb
Blitzleistung	15 Joule (ca. 500cd / klare Kalotte)
Blitzrate	1Hz (DC Geräte 1.5Hz und Doppelblitz)
Gehäuse	ABS schlagfest
Gehäusefarbe	Rot RAL 3000
Befestigungslaschen	2 seitliche Befestigungslaschen
Schutzart	IP65 nach EN60529
Temperaturbereich	-40°C bis + 66°C
Leitungseinführung	2x M20x1.5 mit Verschlusstopfen
-Anschluss	Klemmen 0.5 – 2.5mm^2
Gewicht	DC: 2.300kg AC: 2.900kg
Optionen	UL-Zulassung

Bestelldaten

Artikelnummer	Nennspannung	Leistung	Stromaufnahme Blitzleuchte / Schallgeber
AB121S.024.2*	20-28VDC	ca. 118dB(A),1m / 15 Joule	870mA / 430mA
AB121S.048.2*	42-54VDC	ca. 118dB(A),1m / 15 Joule	480mA / 223mA
AB121S.115.7*	115VAC 50/60Hz	ca. 118dB(A),1m / 15 Joule	400mA / 173mA
AB121S.230.7*	230VAC 50/60Hz	ca. 118dB(A),1m / 15 Joule	225mA / 105mA

*Kalottenfarben 1=rot 2=orange, 3=gelb, 4=grün, 5=blau, 7=klar

Technische Änderungen vorbehalten

Comax Signaltechnik

Comax Industrielle Signaltechnik AG, Thalstrasse 279, CH-4712 Laupersdorf/Schweiz
Tel +41-(0)32-617 31 41 E-mail mail@comax.ch Internet www.comax.ch