Elektronischer Schallgeber mit Xenon-Blitzleuchte DL112X

Comax
Signaltechnik

- 45 Tonarten
- 112dB (A) +/- 3dB
- Hördistanz bis 125m
- 3 Alarmstufen
- 5 Joule
- Aluminiumgehäuse

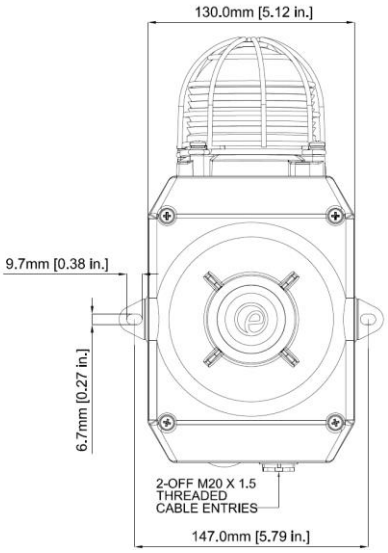

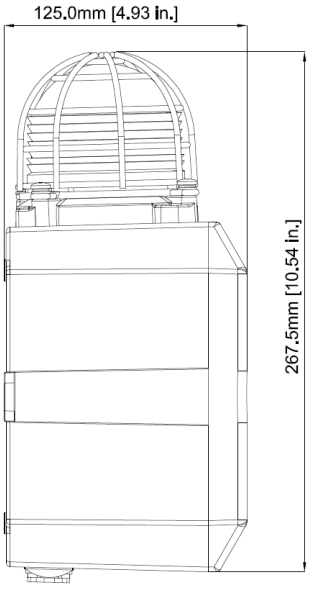

Technische Daten	
Blitzleuchte	
Lichtquelle	Xenon Blitzröhre
Kalottenfarben	rot, orange, gelb, grün, blau, klar
Blitzlicht	1Hz/1,5Hz/Doppelblitz
Blitzleistung	5 Joule
	200cd bei klarer Kalotte
Schallgeber	
Leistung	max. 112dB, min. 100dB (Ton 2)
Tonarten	45
Hördistanz	bis 125m
Alarmstufen	3
-Steuerung	Negativ, umgekehrte Polarität bei DC
Synchronisation	automatisch bei Mehrgerätebetrieb
Gehäuse	
Material	Aluminium A1 Si12 Cu
-Farbe	grau (RAL7038)
Befestigungslaschen	Edelstahl
Schutzart	IP66 nach EN 60529
Temperaturbereich	-25°C bis +55°C
Leitungseinführungen	2xM20-Gewinde (1xVerschlusstopfen)
Anschluss	Klemmen bis 1.5mm^2
Allgemein	
Betriebsart	Dauerbetrieb
Gewicht	DC: 2.8kg, AC 3.1kg
Optionen	Tropenfeste Ausführung, UL Zulassung
	Gehäuse rot (RAL3000)

Bestelldaten

Artikelnummer	**Nennspannung**	**Leistung**	**Stromaufnahme**
DL112X.024.2*	20-28VDC	ca. 112dB(A),1m	Schallgeber 200mA / Blitz 250mA
DL112X.048.2*	35-60VDC	ca. 112dB(A),1m	Schallgeber 120mA / Blitz 175mA
DL112X.024.7*	24VAC	ca. 112dB(A),1m	Schallgeber 500mA / Blitz 300mA
DL112X.115.7*	115VAC	ca. 112dB(A),1m	Schallgeber 100mA / Blitz 70mA
DL112X.230.7*	230VAC	ca. 112dB(A),1m	Schallgeber 60mA / Blitz 35mA

Kalottenfarben: 1 = rot, 2 = orange, 3 = gelb, 4 = grün, 5 = blau, 7 = klar

Technische Aenderungen vorbehalten

Comax Signaltechnik
Comax Industrielle Signaltechnik AG, Römerstrasse 6/Postfach, CH-4512 Bellach/Schweiz
Tel +41-(0)32-617 31 41 Fax +41-(0)32-617 31 40 e-mail: mail@comax.ch internet: www.comax.ch