Elektronischer Schallgeber A100

Comax
Signaltechnik

Allgemeine Informationen

Kompakter elektronischer Schallgeber mit 64 verschiedenen Alarmtönen, 4 Töne nach Wahl ansteuerbar. Hördistanz bis zu 32m. Lautstärkeeinstellung. Automatische Synchronisation mehrerer Geräte. Gepolte Diode für den Einsatz in überwachten Schaltungen. Schutzgrad IP66. Tropenfest Ausführung

Option: UL-Zulassung

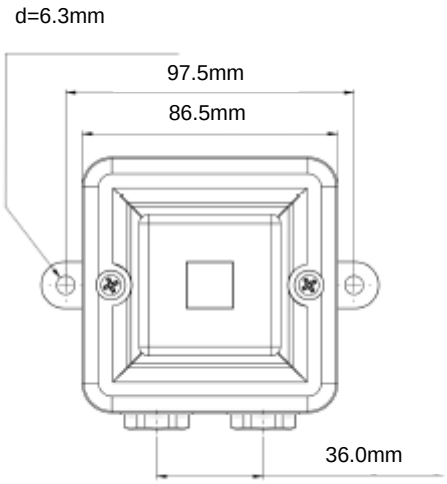

Technische Daten	
Gehäuse	ABS, schlagfest
Farbe	rot (RAL3000)
Schutzart	IP66 nach EN60529
Temperaturbereich	-40°C bis +66°C
Betriebsart	Dauerbetrieb
Tonarten	Auswahl von 64 Tonarten (siehe Tontabelle)
Lautstärkeregelung	-12dB(A) tonabhängig
Leitung:	
-Einführung	2x M20 oben oder unten mit Verschlussstopfen; 1 Ausbruchloch im Boden
-Zuführung	Aufputz oder Unterputz
-Anschluss	Klemmen bis 0,5 – 1,5 mm^2
Gewicht	DC: 0.260 kg, AC: 0.370 kg
Zulassung	VdS nach EN54-3 (nur 24VDC)

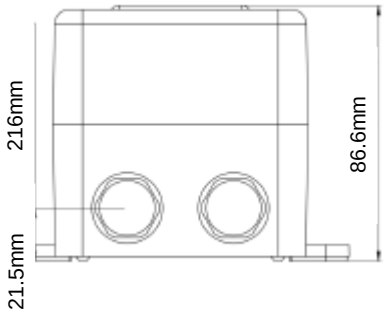

Bestelldaten

Artikelnummer	Nennspannung	Leistung	Stromaufnahme
A100.024.2	10-60VDC	nom. 102dB(A),1m +/-3dB	34mA bei 24VDC
A100.230.7	24-260VAC 50/60Hz 60-260VDC	nom. 102dB(A),1m +/-3dB	17mA bei 230VAC

Technische Änderungen vorbehalten

CE

Comax Signaltechnik

Comax Industrielle Signaltechnik AG, Thalstrasse 279, CH-4712 Laupersdorf/Schweiz
Tel +41-(0)32-617 31 41 E-mail mail@comax.ch Internet www.comax.ch