LED-Signalampel SAL2

Comax
Signaltechnik

Allgemeine Informationen

Lichtstarke LED-Signalampel, flexible Installation auf schwenkbarem Bügel aus Stahl, pulverbeschichtet, kombinierbar als Doppel- oder Dreifachleuchte mit roter, grüner oder gelber Linse. Zwei redundante Schaltkreise. Betriebszeit bis zu 50‘000 Stunden.

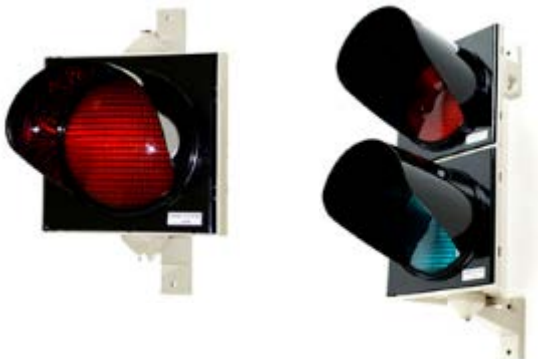

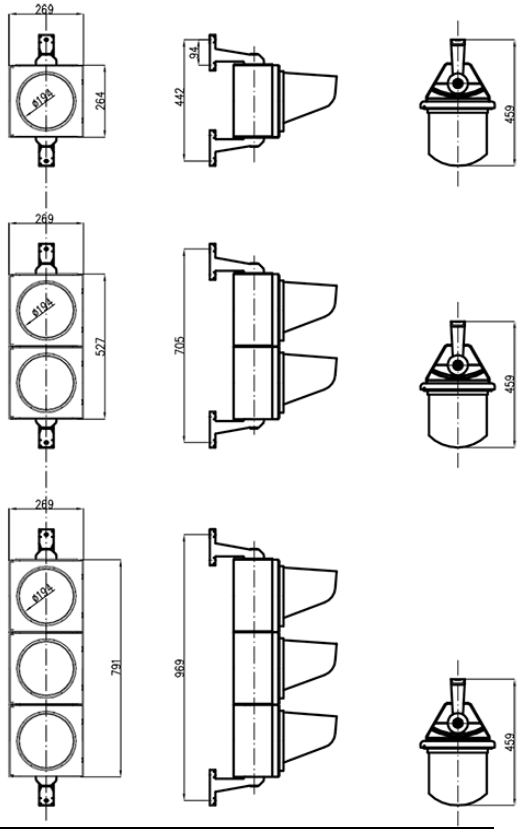

Technische Daten

Gehäuse	Polycarbonat
-Farbe	Grau RAL 7032 (Gehäuse)
	Schwarz RAL9007 (Blendschutz)
Linse	Ø 200mm
-Farben	rot, gelb, oder grün
LED	12W
- Farben	rot, gelb oder grün
Umgebungstemperatur	-40°C – ca. +60°C
Betriebsart	Dauerbetrieb
Befestigung	Montagebügel aus Polycarbonat
Anschluss	M20
Schutzart	IP65 nach EN6529
Schutzklasse	IV
Gewicht	2.4kg

Bestelldaten

Artikelnummer	Farbe Linse + LED	Spannung	Stromaufnahme
SAL2.024.31	Rot	24V AC/DC (+10%/-15%)	500mA
SAL2.024.33	Gelb	24V AC/DC (+10%/-15%)	500mA
SAL2.024.34	Grün	24V AC/DC (+10%/-15%)	500mA
SAL22.024.3	Rot/Grün	24V AC/DC (+10%/-15%)	500mA
SAL23.024.3	Rot/Gelb/Grün	24V AC/DC (+10%/-15%)	500mA
SAL2.230.11	Rot	230V AC	50mA
SAL2.230.13	Gelb	230V AC	50mA
SAL2.230.14	Grün	230V AC	50mA
SAL22.230.1	Rot/Grün	230V AC	50mA
SAL23.230.1	Rot/Gelb/Grün	230V AC	50mA

Option	Symboleinlagen auf Masken in Linse auf Anfrage

Technische Änderungen vorbehalten

Comax Signaltechnik

Comax Industrielle Signaltechnik AG, Thalstrasse 279, CH-4712 Laupersdorf/Schweiz
Tel +41-(0)32-617 31 41 E-mail mail@comax.ch Internet: www.comax.ch