LED-Mehrfachleuchte AL2

Comax
Signaltechnik

Allgemeine Informationen

Mehrfachleuchte mit modernster LED-Technik:
5 Signalfarben und 3 verschiedene Signalvarianten (Dauerlicht, Blinklicht und Blitzlicht) in einem einzigen Modul, über Schiebeschalter einstellbar. Hohe Lebensdauer, extrem niedrige Stromaufnahme.

Eine alternative Lösung zu Signalsäulen!

Für viele Anwendungsbereiche geeignet: von der Sicherheitstechnik über die industrielle Automation bis zum Maschinenbau.

Technische Daten

Gehäuse	Thermoplast, grau
Kalotte	Polycarbonat, klar
Leitungseinführung	M16x1,5 für Leitungen 6-8mm
Betriebsart	Dauerbetrieb
Schutzart	IP54 nach EN 60529
Gebrauchslage	Wandmontage
Temperaturbereich	-25°C bis +60°C
Gewicht	ca. 0.3 kg

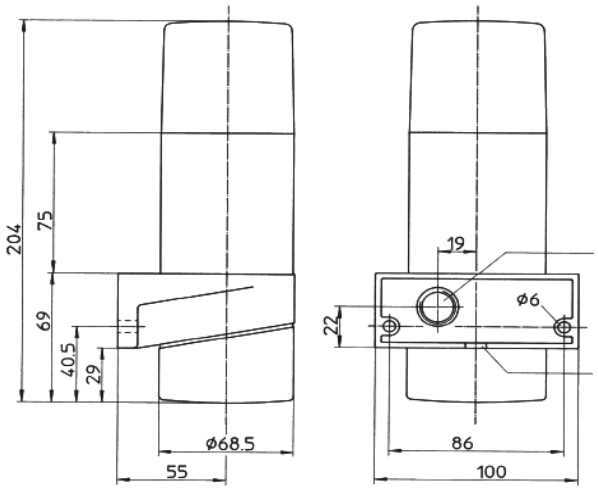

Bestelldaten

Artikelnummer	Nennspannung	Stromaufnahme	Blitzbetrieb	Blinkbetrieb
AL2.024.2	24 VDC	180mA	50ms an, 450ms aus	200ms an, 300ms aus
AL2.230.1	90-265 VAC	90mA	50ms an, 450ms aus	200ms an, 300ms aus

Technische Aenderungen vorbehalten

CE

Comax Signaltechnik

Comax Industrielle Signaltechnik AG, Thalstrasse 279, CH-4712 Laupersdorf/Schweiz
Tel +41-(0)32-617 31 41 E-mail mail@comax.ch Internet: www.comax.ch