LED-Multifunktionsleuchte LDA3

Comax Signaltechnik

Allgemeine Informationen

Kompakte und effiziente LED-Multifunktionsleuchte mit einem breiten Spannungsbereich. Verschiedene Betriebsarten: Drehlicht, Blinklicht, Dauerlicht. 16 Hochleistungs-LED. Hoher Schutzgrad IP65.

Für Anwendungen im Anlagen- und Maschinenbau oder in der Gebäudetechnik.

Technische Daten

Abmessungen	Ø 100mm x 150mm
Gehäuse	PC
-Farbe	schwarz
Kalotte	PC
Farben Kalotte/LED	rot, orange, gelb, grün, blau, klar
LED	16 Hochleistungs-LED
Leistung	19cd (orange LED/Kalotte)
Umgebungstemperatur	-25°C bis +50°C
Konstruktion	Bajonettverschluss mit Sicherungsschraube
Betriebsart	Dauerbetrieb
Betriebsarten	

	Stufe 1	Stufe2(nur DC)
1	Alle LED ein	Blitz wechselseitig 2Hz
2	Drehlicht langsam	Blitz wechselseitig 2Hz
3	Blitz 2Hz	Drehlicht schnell
4	Drehlicht schnell	Blitz 2Hz
5	Drehlicht langsam	Doppelblitz 1Hz
6	Doppelblitz 1Hz	Drehlicht schnell
7	Drehlicht schnell	Doppelblitz 2Hz
8	Doppelblitz 2Hz	Blitz wechselseitig 2Hz
9	Blitz wechselseitig 2Hz	Drehlicht schnell

Befestigung	Oberflächenmontage, Wandmontage, Standfuss
Anschluss	Kabelzuführung im Boden Ø 5-7mm oder seitlich M20
Schutzart	IP65 nach EN60529
Gewicht	370g

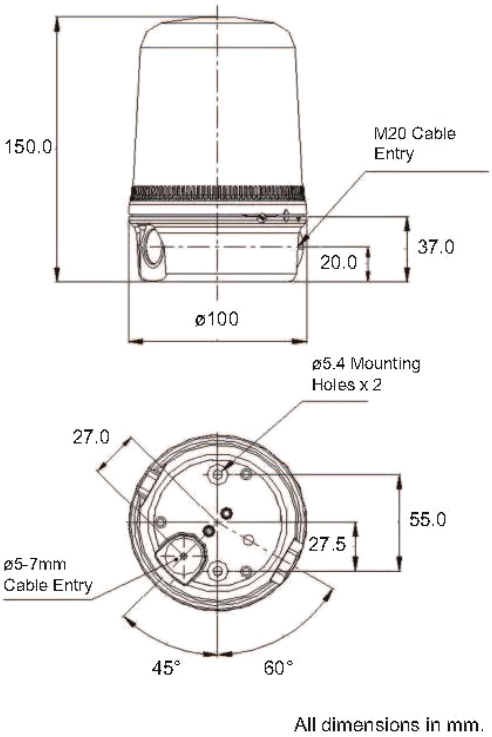

Bestelldaten

Artikelnummer	Nennspannung	Stromaufnahme
LDA3.024.2*	10-50VDC	130mA (bei 24VDC)
LDA3.230.7*	90-230VAC 50/60Hz	90mA (bei 115VAC) 50mA (bei 230VAC)

Kalottenfarben	1 = rot, 2 = orange, 3 = gelb, 4 = grün, 5 = blau, 7 = klar
Zubehör	Montagewinkel, Standfuss (140mm)

Technische Aenderungen vorbehalten

CE

Comax Signaltechnik

Comax Industrielle Signaltechnik AG, Thalstrasse 279, CH-4712 Laupersdorf/Schweiz
Tel +41-(0)32-617 31 41 E-mail mail@comax.ch Internet: www.comax.ch