LED-Multifunktions-Leuchte LDA4

Comax Signaltechnik

Allgemeine Informationen

Kompakte und effiziente LED-Multifunktionsleuchte mit einem breiten Spannungsbereich. Verschiedene Betriebsarten: Drehlicht, Blitzlicht, Dauerlicht. 32 Hochleistungs-LED. Hoher Schutzgrad IP65.

Für Anwendungen im Anlagen- und Maschinenbau oder in der Gebäudetechnik.

Technische Daten

Abmessungen	Ø 140mm x 220mm
Gehäuse	PC
-Farbe	schwarz
Kalotte	PC
-Farben	rot, orange, gelb, grün, blau, klar
LED	32 Hochleistungs-LED
Leistung	30cd (orange LED/Kalotte)
Umgebungstemperatur	-25°C bis +50°C
Konstruktion	Bajonettverschluss mit Sicherungsschraube
Betriebsart	Dauerbetrieb

Betriebsarten

	Stufe 1	Stufe2 (nur DC)	Stufe3 (nur DC)
1	Alle LED ein	Blitz wechselseitig 2Hz	Doppelblitz 2Hz
2	Drehlicht langsam	Blitz wechselseitig2Hz	Alle LED ein
3	Blitz 2Hz	Drehlicht schnell	Alle LED ein
4	Drehlicht schnell	Blitz 2Hz	Alle LED ein
5	Drehlicht langsam	Doppelblitz 1Hz	Alle LED ein
6	Doppelblitz 1Hz	Drehlicht schnell	Alle LED ein
7	Drehlicht schnell	Doppelblitz 2Hz	Alle LED ein
8	Doppelblitz 2Hz	Blitz wechselseitig 2Hz	Alle LED ein
9	Blitz wechselseitig 2Hz	Drehlicht schnell	Alle LED ein

Befestigung	Oberflächenmontage, Wandmontage, Standfuss
Anschluss	Kabelzuführung im Boden Ø 5-7mm oder seitlich 2xM20
Schutzart	IP65 nach EN60529
Gewicht	845g AC, 595g DC

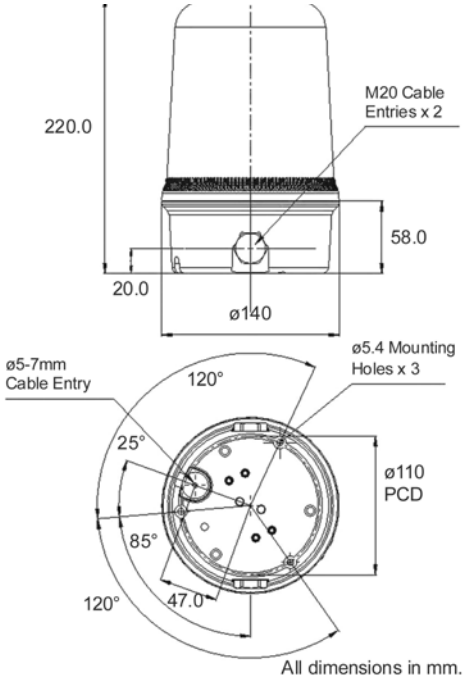

Bestelldaten

Artikelnummer	Nennspannung	Stromaufnahme
LDA4.024.2*	10-50VDC	400mA bei 24VDC
LDA4.115.7*	115VAC 50/60Hz	140mA
LDA4.230.7*	230VAC 50/60Hz	70mA

Kalottenfarben	1 = rot, 2 = orange, 3 = gelb, 4 = grün, 5 = blau, 7 = klar
Zubehör	Montagewinkel, Standfuss (140mm)

Technische Aenderungen vorbehalten

CE

Comax Signaltechnik

Comax Industrielle Signaltechnik AG, Thalstrasse 279, CH-4712 Laupersdorf/Schweiz
Tel +41-(0)32-617 31 41 E-mail mail@comax.ch Internet: www.comax.ch