LED-Multifunktionsleuchte BLEL

Comax
Signaltechnik

Allgemeine Informationen

Robuste optische LED-Multifunktionsleuchte für Innen- und Aussenmontage. Vier verschiedene Betriebsmodi: Dauer-, Blink-, Blitz- und Rundumlicht. Für Dauerbetrieb geeignet. IP66

Technische Daten

Gehäuse	PC, Wandhalterung V4A
-Farbe	grau
Kalotte	PC
-Farbe	klar
LED Farben	rot, orange, grün, blau, klar
Betriebsarten	Dauerlicht, Blinklicht, Blitzlicht, Rundumlicht auf der Platine einstellbar
Leitungseinführung	M20, 2x Blindstopfen M20
Schutzart	IP66 nach EN 60529
Gebrauchslage	frei
Temperaturbereich	-40°C bis +65°C
Gewicht	ca. 1.3 kg

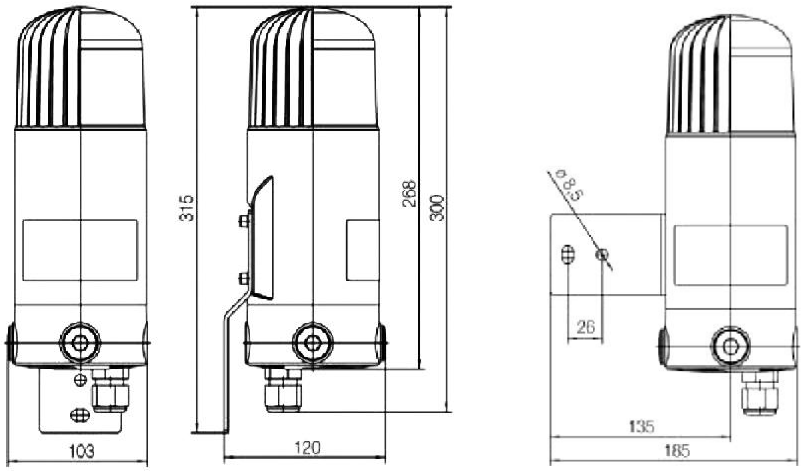

Bestelldaten

Artikelnummer	Nennspannung	Stromaufnahme	
BLEL.024.2*	24 VDC	770mA-1650mA	je nach LED Farbe
BLEL.230.1*	85-265 VAC	140mA-210mA	je nach LED Farbe

*LED Farben	1 = rot, 2 = orange, 4 = grün, 5 = blau, 7 = klar

Technische Aenderungen vorbehalten

CE

Comax Signaltechnik

Comax Industrielle Signaltechnik AG, Thalstrasse 279, CH-4712 Laupersdorf/Schweiz
Tel +41-(0)32-617 31 41 E-mail mail@comax.ch Internet: www.comax.ch