Einbau-LED-Signalleuchte LDA1

Comax Signaltechnik

Allgemeine Informationen

Kompakte und effiziente LED-Signalleuchte mit einem breiten Spannungsbereich. 9 Hochleistungs-LED. Hoher Schutzgrad IP65.

Für Anwendungen im Maschinen- oder im Schalttafelbau.

Technische Daten

Abmessungen	Ø 60mm x 65,5mm
Gehäuse	PC
-Farbe	schwarz
Kalotte	PC
-Farben	rot, orange, gelb, grün, blau, klar
LED	9 Hochleistungs-LED
Leistung	5,5cd (orange LED/Kalotte)
Umgebungstemperatur	-25°C bis +50°C
Konstruktion	Bajonettverschluss mit Sicherungsschraube
Betriebsart	Dauerbetrieb
Befestigung	Einbau, Ø 37mm
Anschluss	Stecker 0,5 - 1,5mm^2 (mitgeliefert)
Schutzart	IP65 nach EN60529
Gewicht	93g

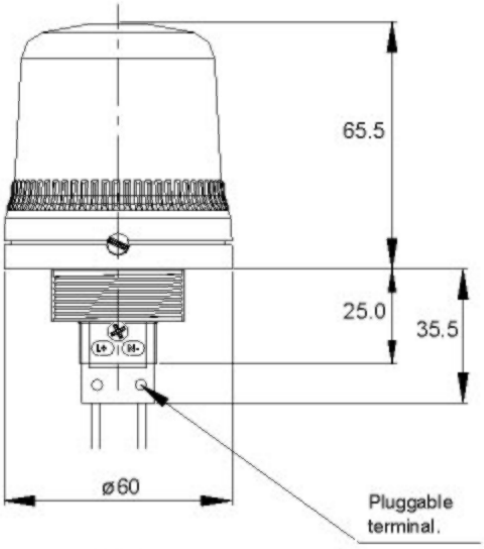

Bestelldaten

Artikelnummer	Nennspannung	Stromaufnahme
LDA1.024.2*	10-30VDC	80mA
LDA1.230.7*	90-230VAC 50-60Hz	32mA

Kalotten-/LED-Farben 1 = rot, 2 = orange, 3 = gelb, 4 = grün, 5 = blau, 7 = klar

Technische Aenderungen vorbehalten

CE

Comax Signaltechnik

Comax Industrielle Signaltechnik AG, Thalstrasse 279, CH-4712 Laupersdorf/Schweiz
Tel +41-(0)32-617 31 41 E-mail mail@comax.ch Internet: www.comax.ch