LED-Einbau-Blinkleuchte DBF mit Summer

Comax
Signaltechnik

Allgemeine Informationen

Einbau-Blinkleuchte in LED-Technologie mit Summer. Für Lochdurchmesser 22mm. Hoher Schutzgrad IP65.

Für Anwendungen im Schalttafelbau oder in der Maschinenindustrie.

Technische Daten

Abmessungen	Ø 29mm x 64mm
Befestigung	Einbau, Ø 22mm
Gehäuse	PC
-Farbe	Schwarz
Kalotte	PC
-Farbe	rot
Umgebungstemperatur	-25°C bis +50°C
Betriebsart	Dauerbetrieb
Schutzart	IP65 nach EN60529
LED	2x rot
Blinkfrequenz	2Hz
Summer	unterbrochener Ton
Lebensdauer	50'000 Stunden
Gewicht	90g

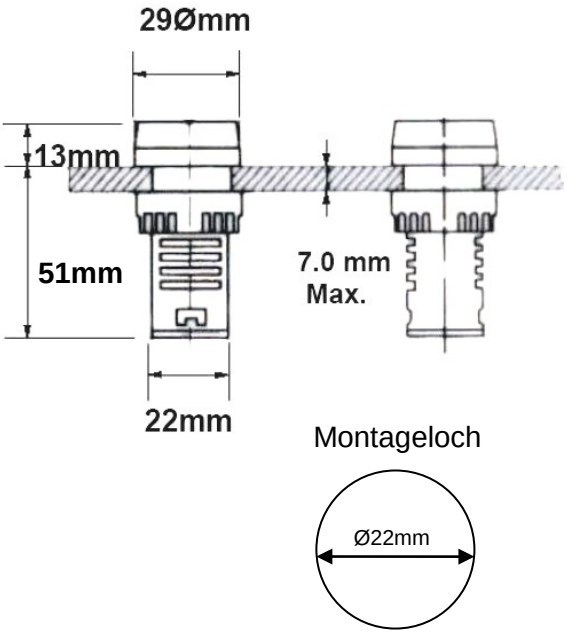

Bestelldaten

Artikelnummer	Nennspannung	Leistung	Stromaufnahme
DBF.024.31	24VAC/VDC	80dB bei 10cm Abstand	20-80mA
DBF.048.31	48VAC/VDC	80dB bei 10cm Abstand	20-80mA
DBF.115.31	110-130VAC/VDC	80dB bei 10cm Abstand	18-30mA
DBF.230.11	230VAC	80dB bei 10cm Abstand	18-30mA

Zubehör Schildhalter 25x18mm, 25x10mm

Technische Aenderungen vorbehalten

CE

Comax Signaltechnik

Comax Industrielle Signaltechnik AG, Thalstrasse 279, CH-4712 Laupersdorf/Schweiz
Tel +41-(0)32-617 31 41 E-mail mail@comax.ch Internet www.comax.ch