Kleinhupe Liftalarm KHL4

Comax
Signaltechnik

Allgemeine Informationen

Kompakter Signalgeber für den Liftalarm.
Innenmontage.

Technische Daten

Gehäuse	ABS, schlagfest
Farbe	hellgrau
Schutzart	IP32 nach EN 60529
Temperaturbereich	-15°C bis +50°C
Betriebsart	Dauerbetrieb
Leitung:	
-Einführung	Ø 12 mm
-Zuführung	Aufputz oder Unterputz
-Anschluss	Klemmen bis 1,5 mm^2
Gewicht	ca. 0.18 kg

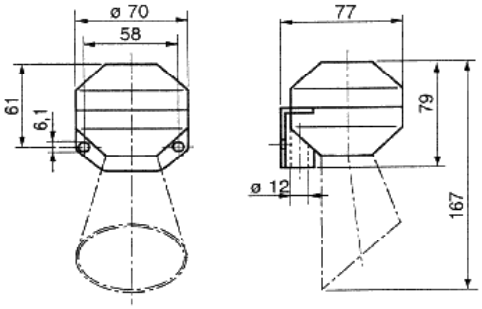

Bestelldaten

Artikelnummer	Nennspannung	Leistung	Stromaufnahme	Ausführung
KHL4.006.2	6 VDC	ca. 83 dB(A), 1m	45 mA	ohne Trichter
KHL4.012.2	12 VDC	ca. 83 dB(A), 1m	150 mA	ohne Trichter
KHL4.024.2	24 VDC	ca. 83 dB(A), 1m	70 mA	ohne Trichter

Technische Aenderungen vorbehalten

Comax Signaltechnik
Comax Industrielle Signaltechnik AG, Thalstrasse 279, CH-4712 Laupersdorf/Schweiz
Tel +41-(0)32-617 31 41 E-mail mail@comax.ch Internet www.comax.ch