Kleinhupe mit Blitzlicht HPX3+4

Comax
Signaltechnik

Allgemeine Informationen

Elektromechanische Kleinhupe ohne Schalltrichter, kombiniert mit Xenon Blitzleuchte.

Für universelle Anwendung.

Getrennte Ansteuerung von Hupe und Blitzlicht.

Technische Daten

Gehäuse	ABS, schlagfest
Gehäusefarbe	Grau (RAL 7035)
Kalotte	Polycarbonat, rot oder gelb
Blitz	1 Joule, 1.4 Hz
Schutzart	IP43 nach EN 60529
Temperaturbereich	-20°C bis +50°C
Betriebsart	Dauerbetrieb
Leitung:	
-Anschluss	Klemmen bis 2,5 mm^2
Gebrauchslage	Schallaustritt nach unten
Gewicht	ca. 0.245 kg

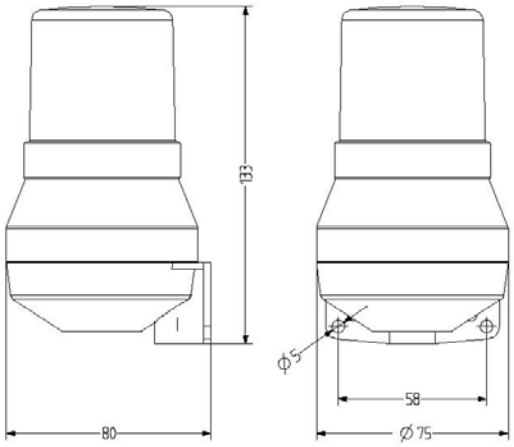

Bestelldaten

Artikelnummer	Nennspannung	Leistung	Stromaufnahme
HPX4.024.2*	24 VDC (+/- 10%)	ca. 92 dB(A), 1m	160 mA
HPX3.230.1*	230 VAC, 50 Hz (+/- 10%)	ca. 88 dB(A), 1m	35 mA

***Kalottenfarben** 1 = rot, 3 = gelb

Technische Änderungen vorbehalten

Comax Industrielle Signaltechnik AG, Thalstrasse 279, CH-4712 Laupersdorf/Schweiz
Tel +41-(0)32-617 31 41 E-mail mail@comax.ch Internet www.comax.ch