Elektronischer Schallgeber mit Blitzleuchte AL105

Comax
Signaltechnik

Allgemeine Informationen

Universeller elektronischer Schallgeber mit Xenon-Blitzleuchte in einem Gerät. 64 verschiedene Alarmtöne und Lautstärke auf der Platine einstellbar. 4 Töne ansteuerbar. Hördistanz bis zu 60m. Automatische Synchronisation mehrerer Geräte. Blitzleuchte in verschiedenen Kalottenfarben. Schutzgrad IP66.

Option: UL-Zulassung

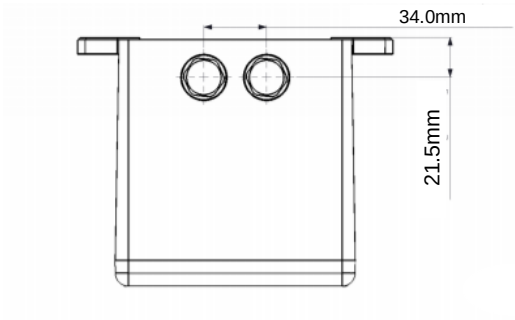

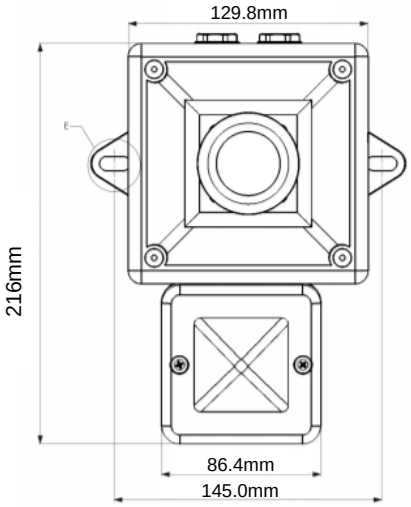

Technische Daten	
Gehäuse	ABS, schlagfest
Farbe	rot (RAL3000)
Kalotte	PC, schlagfest
-Farben	rot, orange, gelb, grün, blau, klar
Blitzleistung	5 Joule (ca. 250 cd / klare Kalotte)
Blitzrate	1Hz (DC Geräte 1.5Hz u. Doppelblitz)
Schutzart	IP66 nach EN60529
Temperaturbereich	-40°C bis +66°C
Rel. Feuchtigkeit	95% bei 20°C
Betriebsart	Dauerbetrieb
Tonarten	Auswahl von 64 Tonarten (siehe Tabelle)
Leitung:	
-Einführung	2x M20 (oben oder unten) mit Verschlussstopfen 1x Ausbruchloch d=20mm im Boden
-Zuführung	Aufputz oder Unterputz
-Anschluss	Klemmen bis 0,5 – 1,5 mm^2
Gewicht	DC: 0.950kg, AC: 1.200kg
Zulassung	VdS nach EN54-3

Bestelldaten

Artikelnummer	Nennspannung	Leistung	Stromaufnahme Schallgeber / Blitzleuchte
AL105.024.7*	24VAC	nom, ca. 106dB(A),1m	42.5mA / 300mA
AL105.024.2*	20-28VDC	nom, ca. 106dB(A),1m	33.5mA / 250mA
AL105.048.2*	35-60VDC	nom, ca. 106dB(A),1m	113mA / 250mA
AL105.115.7*	115VAC	nom, ca. 106dB(A),1m	25mA / 70mA
AL105.230.7*	230VAC	nom, ca. 106dB(A),1m	17mA / 30mA
	Weitere Anschlussspannungen auf Anfrage		
Farben	1= rot, 2= orange, 3= gelb, 4= grün, 5= blau, 7= klar		

86.6mm

Technische Änderungen vorbehalten

CE

Comax Signaltechnik
Comax Industrielle Signaltechnik AG, Thalstrasse 279, CH-4712 Laupersdorf/Schweiz
Tel +41-(0)32-617 31 41 E-mail mail@comax.ch Internet www.comax.ch