Lampe flash pour telephone L101T

Comax
Signaltechnik

Informations générales

Lampe flash xénon compacte et effective pour la signalisation optique d'un appel téléphonique dans un environnement bruyant. Sur la platine se trouvent deux borniers: 1x pour l'alimentation, 1x pour le signal du téléphone pour le déclenchement. Degré de protection IP66.

Données techniques

Boîtier	ABS
-couleur	blanc
Calotte	PC
-couleurs	rouge, orange, jaune, vert, bleu, clair
Puissance du flash	5Joule
	196cd (calotte claire)
Fréquence du flash	1Hz
Température ambiante	-25°C jusqu'à +55°C
Humidité relative	90% à 20°C
Operation	continu
Installation	en surface
Amenée de cable	2x M20 avec bouchon de fermeture et point de rupture dans le fond du boîtier
Raccordement	2 borniers 0,5-2,5mm^2
Degré de protection	IP66 selon EN60529
Durée de vie	après 8x10^6 flash diminution de la puissance à 70%
Poids	0,2kg
Approbations	GOST-R

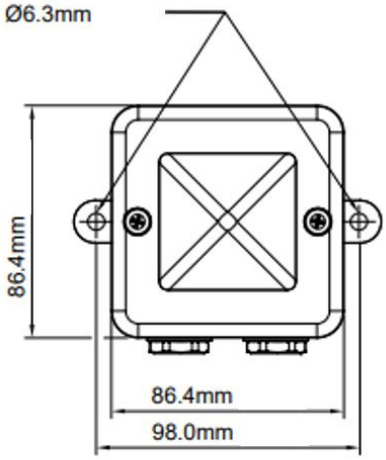

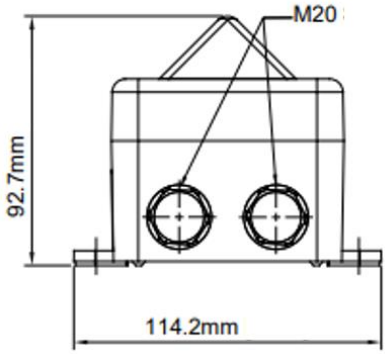

Données de commande

No. d'article	Tension nominale	Puissance	Prise de courant
L101T.230.7*	230VAC 50/60Hz	5J	35mA

Couleurs de la calotte	1 = rouge, 2 = orange, 3 = jaune, 4 = vert, 5 = bleu, 7 = clair
Options	Approbation UL, exécution tropicale

CE

Comax Signaltechnik

Comax Industrielle Signaltechnik AG, Thalstrasse 279, CH-4712 Laupersdorf/Schweiz
Tel +41 32 617 31 41 E-mail mail@comax.ch Internet www.comax.ch