Cabine de téléphone TSH404

Comax
Signaltechnik

Informations générales

Cabine de téléphone compacte en métal, fibre de verre ou en plastique. Réduction du bruit jusqu'à 25dB

Option: Support métallique UGT, cabine en acier inox

Données techniques

Matériel extérieur	tôle en acier, fibre de verre ou plastique
-couleur	jaune ou rouge
Matériel intérieur	plaque métallique à trous ST37-2
Matériel d'isolation	Rockwool RAF-SE
Dimensions	voir dessin technique
Fixation	montage mural ou sur support en option
Poids	env. 35 kg

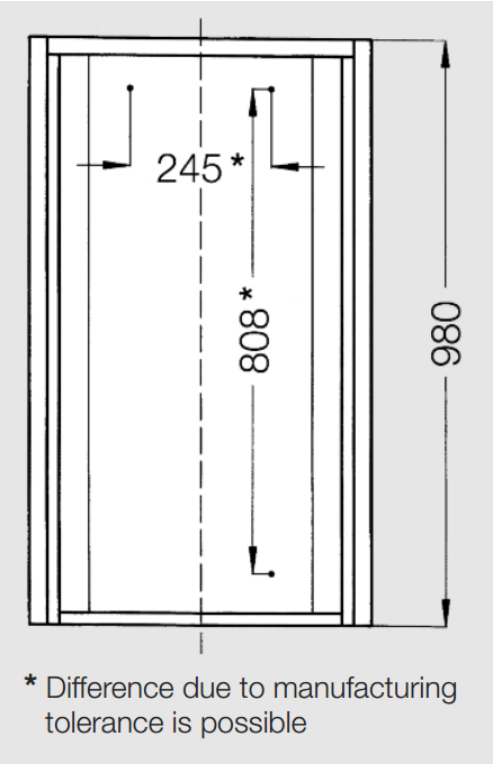

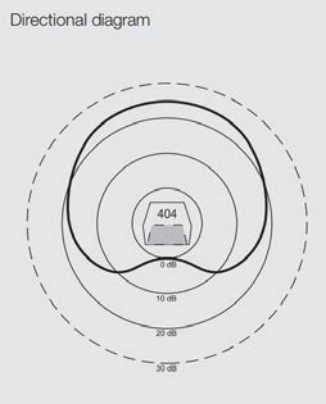

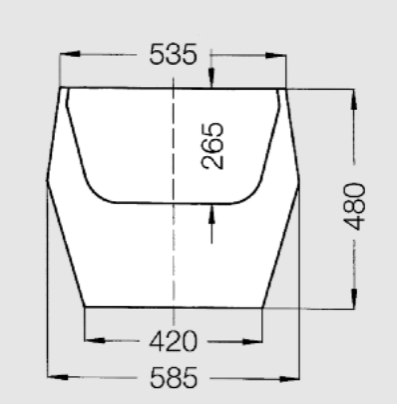

Données de commande

No. d'article	matériel	couleur
TSH404.90101	tôle en acier	jaune, galvanisé, RAL 1023
TSH404.90113	plastique	jaune
TSH404.90114	tôle en acier	rouge, galvanisé, RAL 3020
TSH404.90115	plastique	rouge
TSH404.90122	Fibre de verre	jaune

Autres couleurs sur demande

Sous réserve de changement des données techniques

Comax Signaltechnik

Comax Industrielle Signaltechnik AG, Thalstrasse 279, CH-4712 Laupersdorf/Schweiz
Tel +41 32 617 31 41 E-mail mail@comax.ch Internet www.comax.ch