# Avertisseur électronique avec lampe flash xénon DL105X

**Comax**
***Signalisation***

- 32 sons différents
- 105dB (A) +/- 3dB
- audibilité jusqu‘à 60m
- 3 stages d‘alarme
- 5 Joule
- boîtier en aluminium

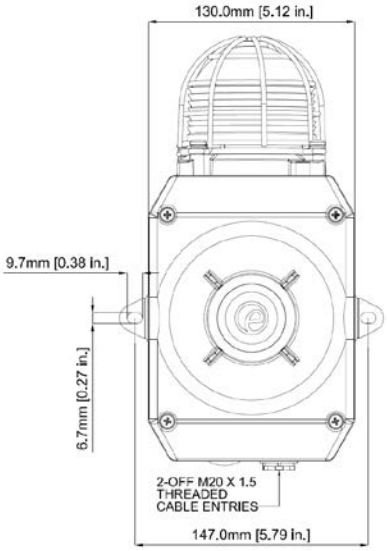


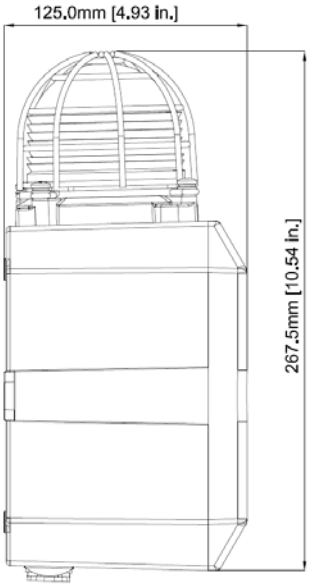


| **Données techniques** | |
|---|---|
| Lampe flash | |
| Source lumineuse | tube flash xénon |
| Couleurs des calottes | rouge, orange, jaune, vert, bleu, clair |
| Fréquence du flash | 1Hz/1,5Hz/double flash |
| Puissance du flash | 5 Joule |
| | 200cd avec calotte claire |
| Avertisseur | |
| Puissance | max. 105dB, min. 96dB (son 2) |
| Sons | 32 |
| Distance d’audibilité | jusqu’à 60m |
| Stages d‘alarme | 3 |
| -contrôle | négatif, polarité inversée en DC |
| Synchronisation | automatique en opération multiple |
| Boîtier | |
| Matériel | aluminium A1 Si12 Cu |
| -couleur | gris (RAL7038) |
| Attaches de fixation | acier inox |
| Degré de protection | IP66 selon EN 60529 |
| Température | -25°C jusqu‘à +55°C |
| Amenée de câble | 2x pas de vis M20 (1xcapuchon) |
| Raccordement | bornier jusqu‘à 1.5mm$^2$ |
| Général | |
| Genre d‘opération | continue |
| Poids | DC: 2.10kg, AC 2.35kg |
| Options | exécution tropicale, approbation UL |
| | Boîtier rouge (RAL3000) |

**Données de commande**

| **No. d‘article** | **Tension** | **Puissance** | **Courant** |
|---|---|---|---|
| DL105X.024.2* | 20-28VDC | env. 105dB(A),1m | avertisseur 25mA / flash 250mA |
| DL105X.048.2* | 35-60VDC | env. 105dB(A),1m | avertisseur 50mA / flash 175mA |
| DL105X.024.7* | 24VAC | env. 105dB(A),1m | avertisseur 40mA / flash 300mA |
| DL105X.115.7* | 115VAC | env. 105dB(A),1m | avertisseur 20mA / flash 70mA |
| DL105X.230.7* | 230VAC | env. 105dB(A),1m | avertisseur 15mA / flash 35mA |

**Couleurs des calottes:** 1=rouge, 2=orange, 3=jaune, 4=vert, 5=bleu, 7=clair

Sous réserve de modifications téchniques


Comax Signaltechnik

**Comax Industrielle Signaltechnik AG,** Thalstrasse 279, CH-4712 Laupersdorf/Schweiz
Tel +41 32 617 31 41 E-mail mail@comax.ch Internet www.comax.ch