Flash xénon L101X

Comax
Signaltechnik

- Mural, plafond ou ouvert
- Fréquence 1Hz / 1,5Hz / double flash
- Courant min. 250mA
- **Codes voir tableau**

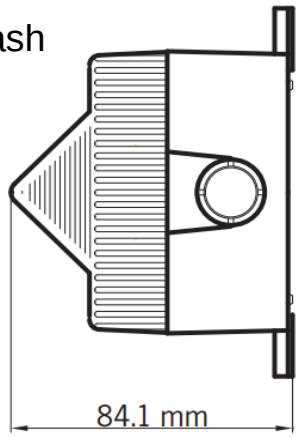

Données techniques	
Flash xénon	
Puissance	5 Joules (250cd)
Fréquence	1Hz / 1,5Hz / double flash
EN54-23 (aussi voir tableau)	
Montage	Mural
Portée (y)	voir tableau
Hauteur (x)	voir tableau
Volume	voir tableau
Montage	Plafond
Portée (y)	voir tableau
Hauteur (x)	voir tableau
Volume	voir tableau
Boîtier	
Matériel	boîtier ABS, calotte PC
-couleurs du boîtier	rouge ou blanc
-couleurs de la calotte	rouge ou clair
Degré de protection	IP66
Température	-25°C jusqu`à +70 °C
Poids	200g
Approbation	EN 54-23

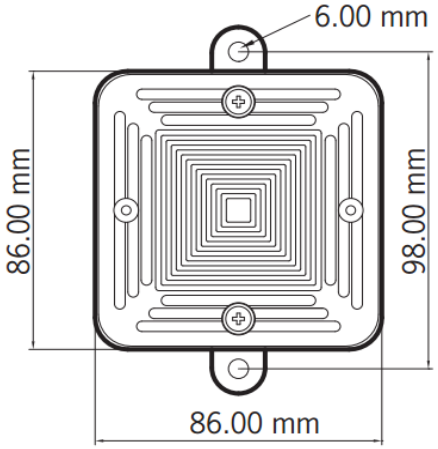

Catégories			
Unité	**Code C (plafond)**	**Code W (mural)**	**Code O (ouvert)**
24VDC flash clair	C-9-6.8 V=326,9m³	W-2.4-4.8 V=55,3m³	O-4.8-10 V=230,4m³
24VDC flash rouge	C-3-2.6 V=15,9m³	n.a.	O-1.9-3.6V=13m³
48VDC flash clair	C-9-7 V=346,4m³	W-2.5-5 V=62,5m³	O-5-10 V=250,4m³
48VDC flash rouge	C-3-3 V=21,2m³	n.a.	O-2-4 V=16m³

Données de commande			
No. d'article	**Tension**	**Fréquence**	**Courant**
L101X.024.2[1 2]	20-28VDC	1 Hz / 1,5Hz / double flash	300mA/250mA
L101X.048.2[1 2]	42-52VDC	1 Hz / 1,5Hz / double flash	250mA/175mA

[1] couleurs du boîtier	1 = rouge, 6 = blanc
[2] couleurs du flash	1 = rouge (calotte rouge), 7 = blanc (calotte clair)

Sous réserve de modifications techniques

EN 54-23

Comax Signaltechnik

Comax Industrielle Signaltechnik AG, Thalstrasse 279, CH-4712 Laupersdorf/Schweiz
Tel +41 32-617 31 41 E-mail mail@comax.ch Internet www.comax.ch