Relais téléphonique pour avertisseurs optiques ou acoustiques

Comax
Signalisation

Information générale

Relais téléphonique compacte pour avertisseurs optiques ou acoustiques
Temporisation réglable entre 0 et 8 secondes.
La conception de l'appareil permet l'utilisation avec les lignes analogiques classiques ou IP et NT analogique. Alimentation autonome par transformateur de sécurité 230V. Autres tensions sur demande

Données techniques

Boîtier	Plastique ABS
Couleur	gris
Dimensions	160 x 80 x 55 mm
Alimentation	230VAC
Consommation	0.8W Standby / max.1.5A
Tension d'appel anal.	30…80VAC
Impédance d'entrée	10kOhm
Sortie relais	max. 10A/250VAC
Degré de protection	IP54 selon EN60529
Température	-20°C à +45°C
Entrées de câble	2 presse-étoupes M16 1 presse-étoupes M12
Options:	- Autre tensions (24V, 48V etc.) - 2 relais UM max. 8A/250VAC

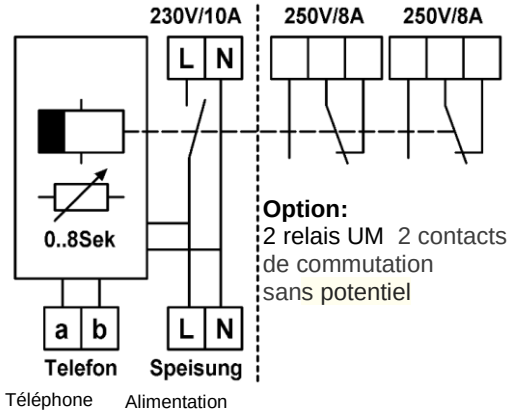

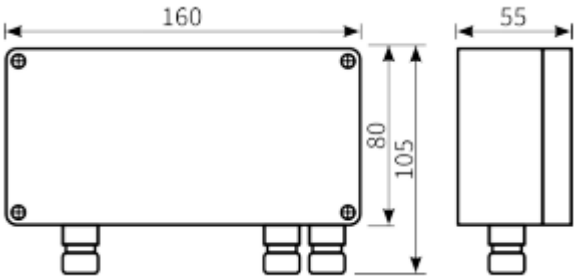

Données de commande

No. D'article	Tension nominale	Consommation (ab)	Option
TRT.230.1	230VAC	3.5 – 7mA	
TRT2.230.1	230VAC	3.5 – 7mA	2 relais UM

Sous réserve de modifications des données techniques

CE

Comax Signaltechnik

Comax Industrielle Signaltechnik AG, Thalstrasse 279, CH-4712 Laupersdorf/Schweiz
Tel +41 32 617 31 41 E-mail mail@comax.ch Internet www.comax.ch