Avertisseur SAP

Comax
Signaltechnik

Informations générales

Avertisseur puissant pour trous d'un diamètre de 28mm. Deux sons contrôlables. Réglage de la puissance. Synchronisation possible.

Données techniques

Boîtier	ABS
-couleur	rouge ou blanc
Degré de protection	IP65 selon EN 60529
Genres de sons	32 sons (voir tableau)
Délai de démarrage	1.5 millisecondes
Courant de démarrage	30 mA pour 2 millisecondes
Température ambiante	-25°C jusqu'à +70°C
Genre d'opération	continue
Montage	trous de 28mm de diamètre
Poids	env. 90 g

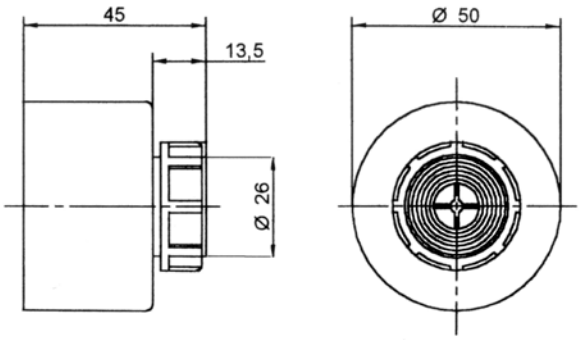

Données de commande

Numéro d'article	Tension nominale	Puissance	Courant nominal	Exécution
SAP.024.21	9-28 VDC	env. 92 dB(A), 1m	41 mA	rouge
SAP.024.26	9-28 VDC	env. 92 dB(A), 1m	41 mA	blanc

Données mesurées en 24VDC, Son 3

Sous réserve de modifications des données techniques

Comax Signaltechnik

Comax Industrielle Signaltechnik AG, Thalstrasse 279, CH-4712 Laupersdorf/Schweiz
Tel +41 32-617 31 41 E-mail mail@comax.ch Internet www.comax.ch